Your Expert Partner for **Human Machine Interfaces**

开关元件

61-8610.37

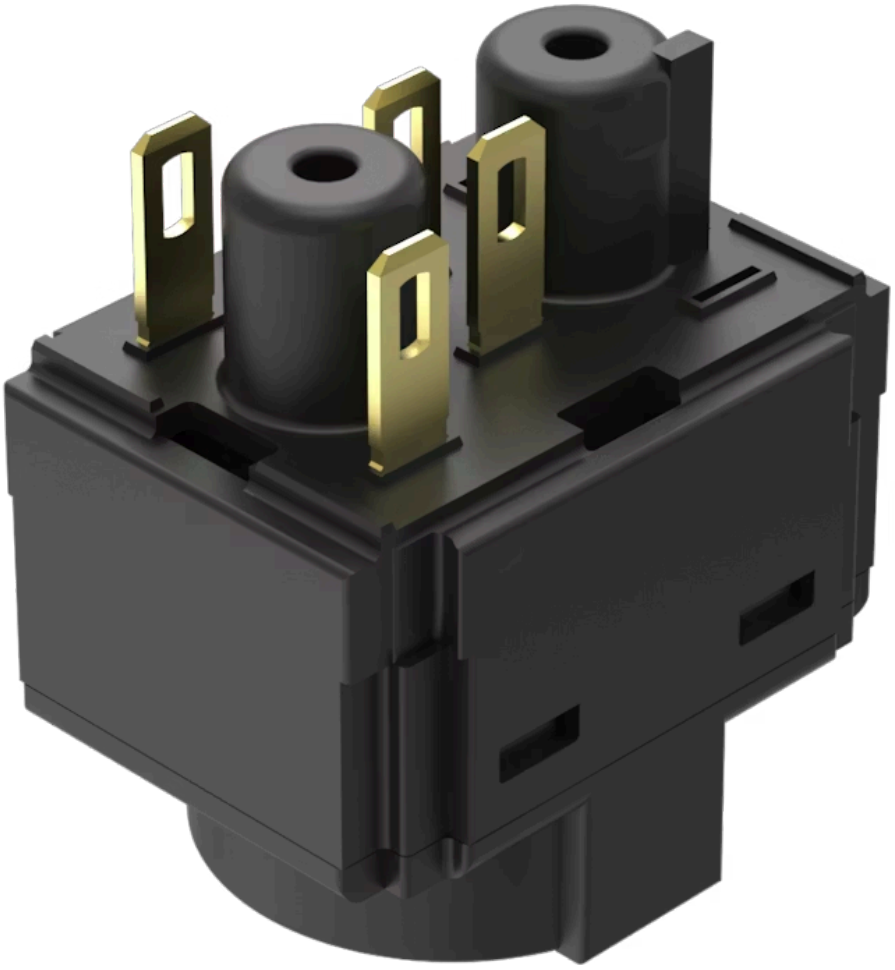

https://www.eao.com/component/61-8610.37/zh/s...

您的产品:

61-8610.37
开关元件

电气特性

开关电压和电流:	开关交流额定值 带金触点 服务类别 AC-15 根据 EN IEC 60947-5-1 电压 50 VAC 电流 0.5 A 开关直流额定值带金触点 服务类别 DC-13 根据 EN IEC 60947-5-1 电压 50 VDC 电流 0.1 A
触点:	1 NO
额定工作电压 **Ue:**	50 VAC / DC 根据 EN IEC 60947-1
额定耐冲击电压:	0,8 kV, 根据 EN / IEC 60947-5-1
额定绝缘电压 **Ui:**	320 VAC, 根据 EN / IEC 60947-5-1
建议的最小工作参数:	电压 10 VAC/DC 电流 2 mA
开关额定值:	50 V AC/DC @ 0,3 A
耐电强度:	4000 VAC, 50 Hz, 1 min., 根据 DIN / IEC 60512-2 所有端子和地之间
过电压类别:	III, 根据 EN / IEC 60947-5-1
污染等级:	2,根据 EN IEC 60947-1
防护等级:	II, 根据 EN / IEC 61058-1
标准:	开关遵循DIN EN 60947-1 / EN IEC 60947-5-1
热电流 **Ith:**	3 A

机械特性

端子:	插入式端子, 2.8 x 0.5 mm
触点材质:	金
开关系统:	慢动开关元件

开关系统:	双断慢动系统, 触点打开宽度2 x 1.5 mm, 每个开关元件带 2 x 2 接触点 慢动开关元件的NC触点符合EN / IEC 60947-5-12.17中规定强制分断的要求
旋转位置:	2位置
电线横截面面积:	1根导线灵活 0.5 … 0.75 mm^2 1根高弹性的电线 0.5 mm^2 1根硬线 0.5 … 1.5 mm^2 2根软线 0.5 … 0.75 mm^2 2根电线高度灵活 0.5 mm^2 2根硬线 0.5 … 1.5 mm^2
重量:	0.008 kg

环境条件

IP保护:	IP40
工作温度:	– 25 °C … + 55 °C
储存温度:	– 40 °C … + 85 °C
抗冲击能力:	最大 100 m / s^2, 脉宽 11 ms, 3轴,根据 (半正弦曲线 EN/EC 60068-2-27)
耐振动能力:	最大 100 m / s^2，从10赫兹…500赫兹，（正弦波EN IEC 60068-2-6）。
耐候性:	湿热循环, 96 h, + 25 °C/97 %, + 55 °C/93 % 相对湿度, 根据 EN IEC 60068-2-30 恒温, 56 d, + 40 °C/93 %相对湿度, 根据 EN IEC 60068-2-78 冷热循环, 100 次循环, - 40 °C … + 80 °C,根据 EN IEC 60068-2-14

证书

标准认证:	CB (IEC 61058-1), CQC, CSA, DNV, ENEC (EN 61058-1), UL, VDE
符合标准:	CE, UKCA, 2011 / 65 / EC (RoHS), 2014 / 35 / EU (LVD)
REACH:	REACH compliant
RoHS:	RoHS compliant

其他

简述:	开关元件, 慢动开关元件, 50 V AC/DC @ 0,3 A, 金, 1 NO, 插入式端子, 2.8 x 0.5 mm
材质:	塑料, 符合 UL 94 V0
提示:	带灯端子
接线图:	

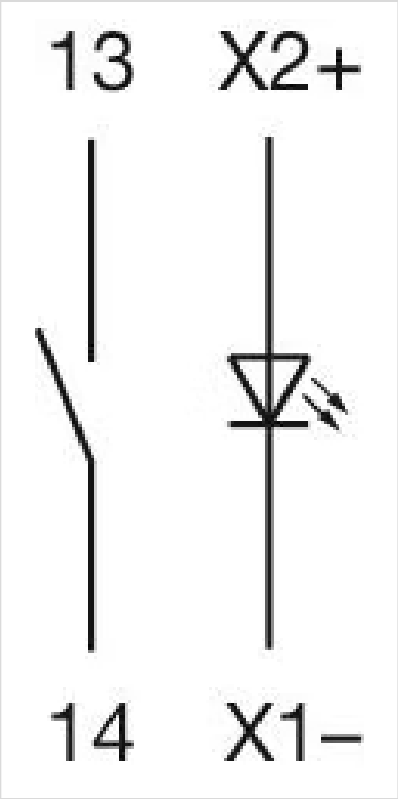
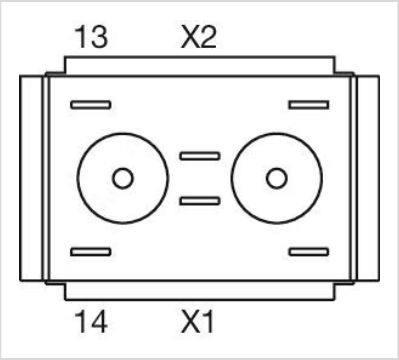
组件布局: