Your Expert Partner for **Human Machine Interfaces**

开关元件

61-8755.37

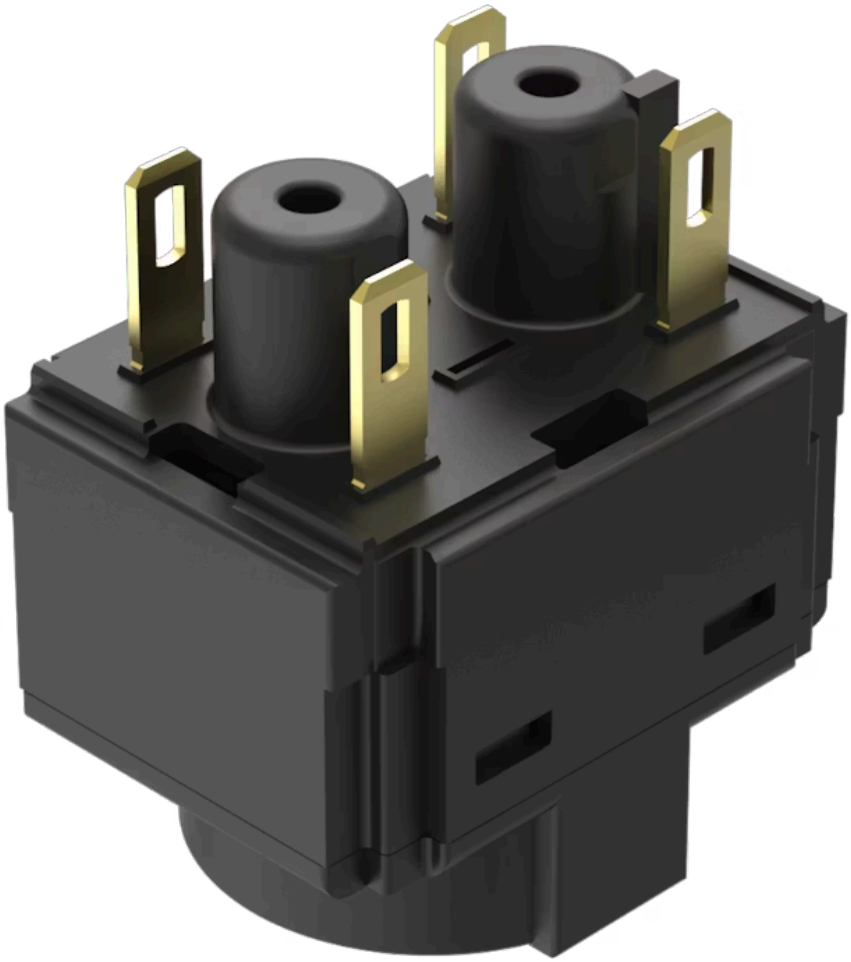

https://www.eao.com/component/61-8755.37/zh/s...

您的产品:

61-8755.37
开关元件

电气特性

开关电压和电流:	开关交流额定值 带金触点 服务类别 AC-15 根据 EN IEC 60947-5-1 电压 50 VAC 电流 0.5 A 开关直流额定值带金触点 服务类别 DC-13 根据 EN IEC 60947-5-1 电压 50 VDC 电流 0.1 A
触点:	2 NC
正向电压:	
额定工作电压 **Ue:**	50 VAC / DC 根据 EN IEC 60947-1
额定耐冲击电压:	0,8 kV, 根据 EN / IEC 60947-5-1
额定绝缘电压 **Ui:**	320 VAC, 根据 EN / IEC 60947-5-1
建议的最小工作参数:	电压 10 VAC/DC 电流 2 mA
开关额定值:	50 V AC/DC @ 0,3 A
污染等级:	3,根据 EN IEC 60947-1
标准:	开关遵循DIN EN 60947-1 / EN IEC 60947-5-1
热电流 **Ith:**	3 A

机械特性

端子:	插入式端子, 2.8 x 0.5 mm
触点材质:	金
开关系统:	慢动开关元件
旋转位置:	2位置
电线横截面面积:	1根导线灵活 0.5 … 0.75 mm^2 1根高弹性的电线 0.5 mm^2

1根硬线 0.5 … 1.5 mm^2
2根软线 0.5 … 0.75 mm^2
2根电线高度灵活 0.5 mm^2
2根硬线 0.5 … 1.5 mm^2

重量:	0.008 kg

环境条件

工作温度:	– 25 °C … + 55 °C
耐候性:	湿热循环, 96 h, + 25 °C/97 %, + 55 °C/93 % 相对湿度, 根据 EN IEC 60068-2-30 恒温, 56 d, + 40 °C/93 %相对湿度, 根据 EN IEC 60068-2-78 冷热循环, 100 次循环, - 40 °C … + 80 °C,根据 EN IEC 60068-2-14

证书

标准认证:	CB (IEC 61058-1), CQC, CSA, DNV, ENEC (EN 61058-1), UL, VDE
符合标准:	CE, UKCA, 2011 / 65 / EC (RoHS), 2014 / 35 / EU (LVD)
REACH:	REACH compliant
RoHS:	RoHS compliant

其他

简述:	开关元件, 慢动开关元件, 50 V AC/DC @ 0,3 A, 金, 2 NC, 插入式端子, 2.8 x 0.5 mm
材质:	塑料, 符合 UL 94 V0

接线图:

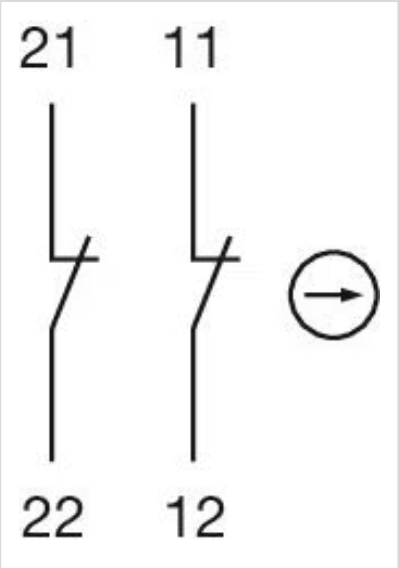

组件布局:

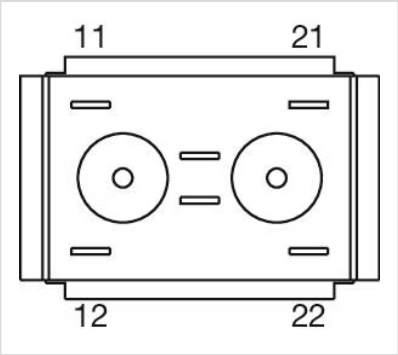
11
21
12
22