Your Expert Partner for **Human Machine Interfaces**

操作器

704.000.5

https://www.eao.com/p/704.000.5

您的产品:

704.000.5
操作器

正面

正面尺寸:	Ø 29 mm
正面形式:	圆形

安装

设计:	凸起的
安装类型:	面板安装

操作

灯罩盖颜色:	绿色
灯罩盖材质:	塑料
灯罩透明度:	透明的
刻印盖颜色:	白色
刻印盖透明度:	半透明的

电气特性

标准:	开关遵循“低压开关设备的标准”DIN EN 60947-1

机械特性

端子:	螺钉端子
重量:	0.05 kg

环境条件

IP保护:	正面为IP65
工作温度:	– 40 °C ... + 55 °C
储存温度:	– 40 °C ... + 85 °C

证书

REACH:	REACH compliant
RoHS:	RoHS compliant

其他

简述:	操作器, Ø 29 mm, 圆形, 螺钉端子
外壳颜色:	灰色
外壳材质:	塑料

接线图:

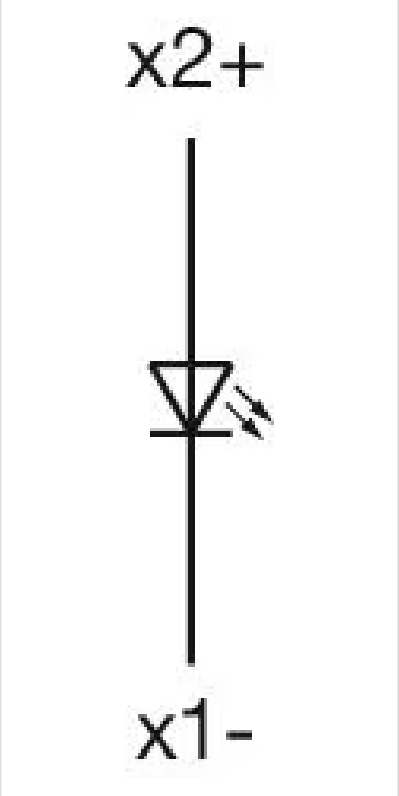

安装开孔:

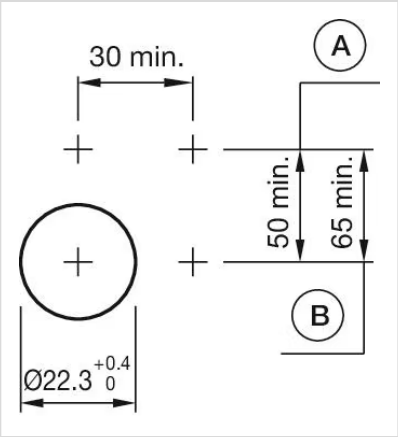

A = 螺钉端子
B = 推入式端子

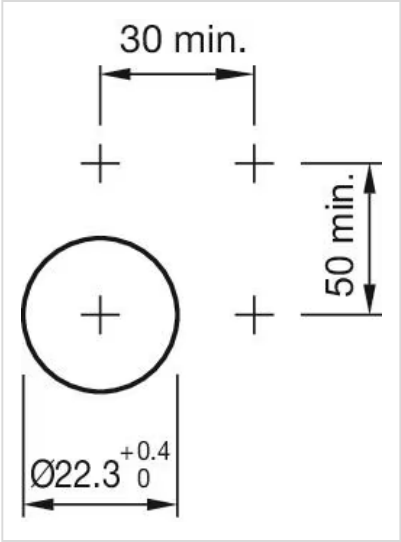

外形尺寸:

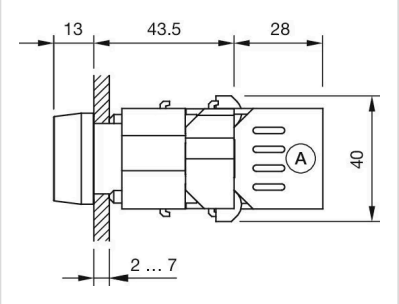
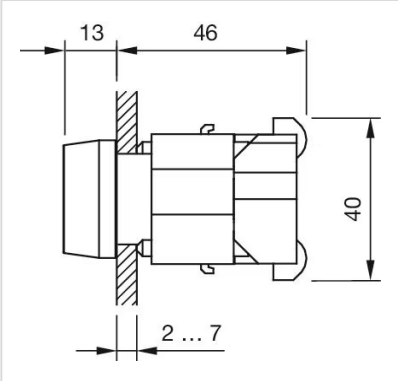
A = 螺钉端子