Your Expert Partner for **Human Machine Interfaces**

# 操作器

704.002.2

https://www.eao.com/p/704.002.2

您的产品:

# 704.002.2
# 操作器

## 正面

| | |
|---|---|
| 正面尺寸: | Ø 29 mm |
| 正面形式: | 圆形 |
| 前挡圈颜色: | 灰色 |
| 前挡圈材质: | 塑料 |

## 安装

| | |
|---|---|
| 设计: | 凸起的 |
| 安装类型: | 面板安装 |

## 操作

| | |
|---|---|
| 灯罩颜色: | 红色 |
| 灯罩材质: | 塑料 |
| 灯罩形状: | 平面的 |
| 灯罩透明度: | 透明的 |
| 刻印板颜色: | 白色 |
| 刻印板透明度: | 半透明的 |
| 是否发光: | 发光的 |

## 电气特性

开关额定值:

| | |
|---|---|
| 标准: | 开关遵循“低压开关设备的标准”DIN EN 60947-1 |

## 机械特性

| | |
|---|---|
| **端子:** | 螺钉端子 |
| **重量:** | 0.05 kg |

## 环境条件

| | |
|---|---|
| **IP保护:** | 正面为IP65 |
| **工作温度:** | – 40 °C … + 55 °C |
| **储存温度:** | – 40 °C … + 85 °C |

## 证书

| | |
|---|---|
| **REACH:** | REACH compliant |
| **RoHS:** | RoHS compliant |

## 其他

| | |
|---|---|
| **简述:** | 操作器, Ø 29 mm, 平面的, 红色, 塑料, 透明的, 圆形, 灰色, 塑料, 螺钉端子 |
| **外壳颜色:** | 灰色 |
| **外壳材质:** | 塑料 |
| **提示:** | 白炽灯或LED |
| **接线图:** | |

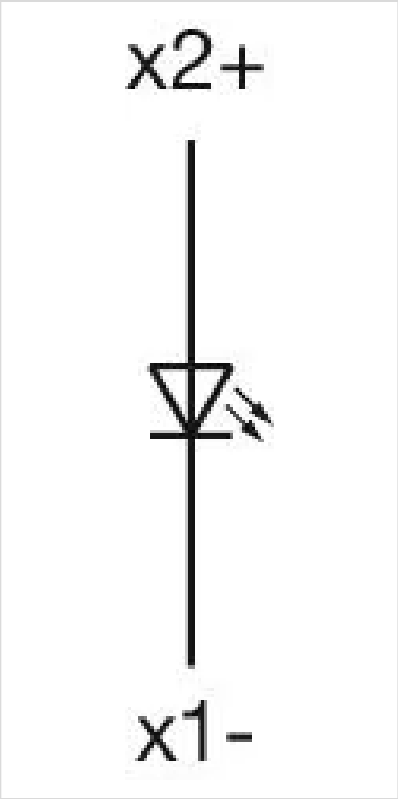


安装开孔:

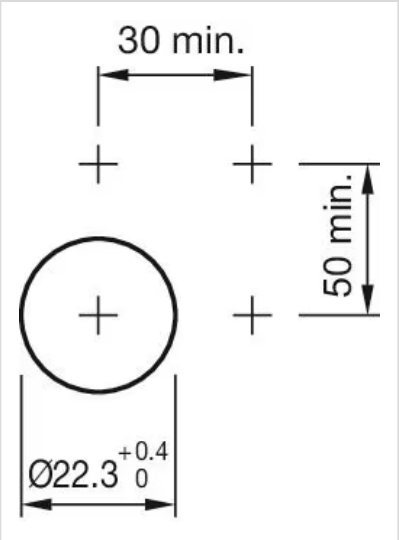


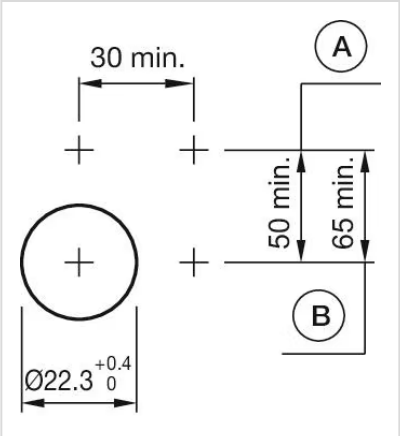


A = 螺钉端子
B = 推入式端子

外形尺寸:

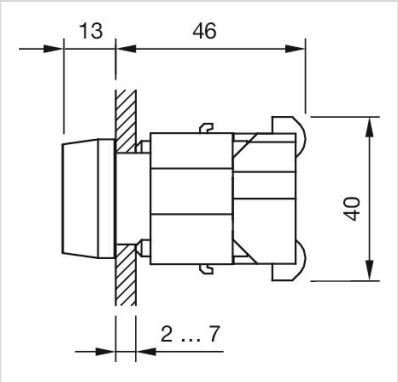


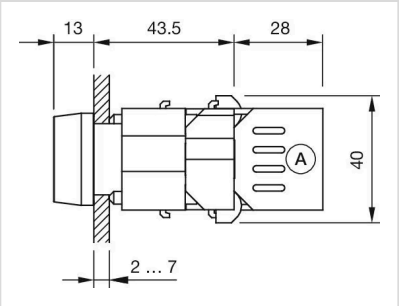


A = 螺钉端子