Your Expert Partner for **Human Machine Interfaces**

操作器

704.300.1KN

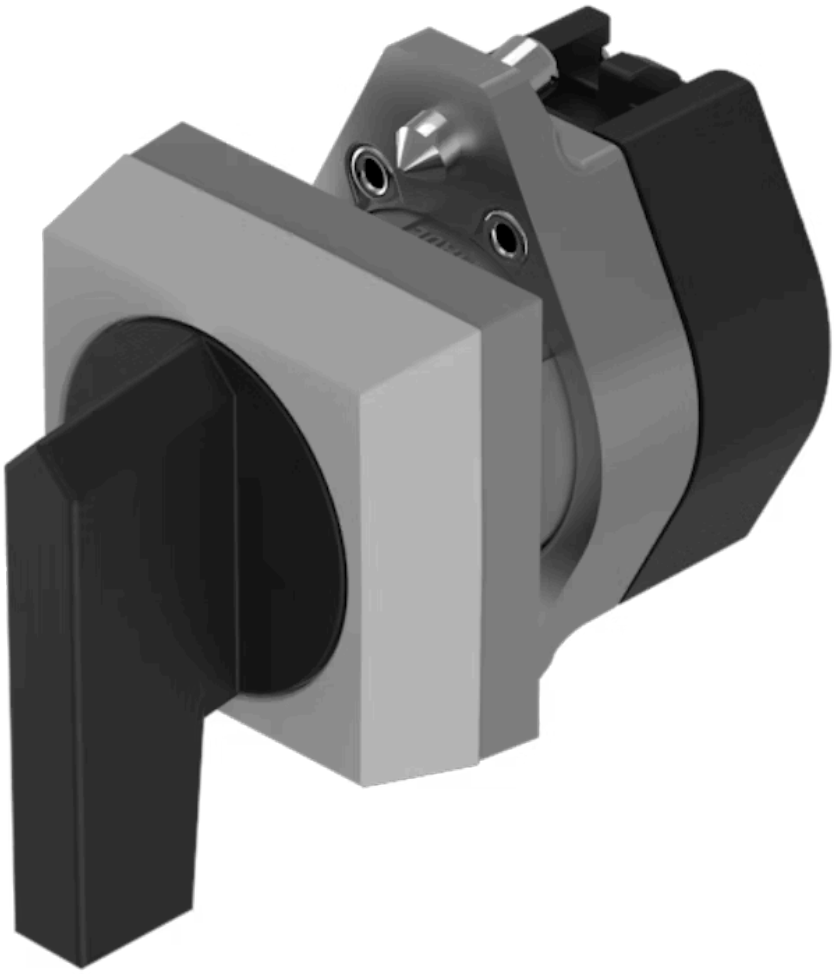

https://www.eao.com/p/704.300.1KN

您的产品:

704.300.1KN
操作器

正面

正面尺寸:	30 mm x 30 mm
正面形式:	方形
前挡圈颜色:	灰色
前挡圈材质:	塑料

安装

设计:	凸起的
安装类型:	面板安装

操作

手柄颜色:	黑色
手柄颜色:	黑色
手柄材质:	塑料
手柄形状:	长柄

电气特性

开关额定值:

机械特性

重量:	0.034 kg

证书

REACH: REACH compliant

RoHS: RoHS compliant

其他

简述: 操作器, 30 mm x 30 mm, 不发光的, 黑色, 长柄, 方形, 灰色, 塑料

最大开关单元的数量: 1

安装开孔:

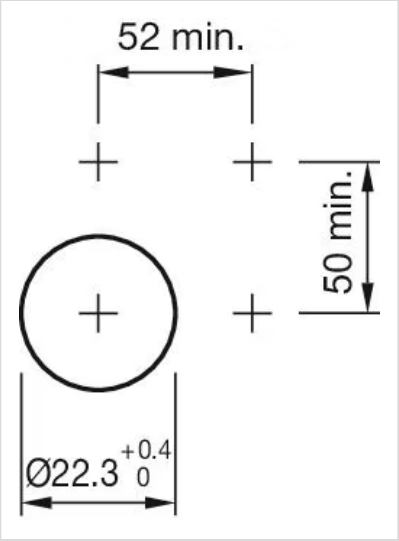

外形尺寸:

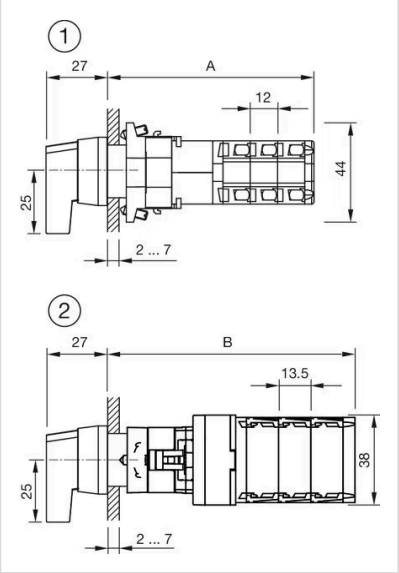

1 = Kraus & Naimer开关元件
A = （层数×12）+54.5mm
2 = Santon开关元件
B = （层数×13.5）+54.5mm