Your Expert Partner for **Human Machine Interfaces**

操作器

704.743.8

https://www.eao.com/p/704.743.8

您的产品:

704.743.8
操作器

正面

正面尺寸:	35 mm x 35 mm
正面形式:	方形
前挡圈颜色:	银色
前挡圈材质:	塑料

安装

安装开孔:	30 mm x 30 mm
安装类型:	面板安装

电气特性

开关额定值:	
标准:	开关遵循“低压开关设备的标准”DIN EN 60947-1

机械特性

重量:	0.02 kg

环境条件

IP保护:	正面为IP65
工作温度:	– 40 °C ... + 55 °C
储存温度:	– 40 °C ... + 85 °C

证书

REACH: REACH compliant

RoHS: RoHS compliant

其他

简述: 操作器, 30 mm x 30 mm, 35 mm x 35 mm, 方形, 银色, 塑料

外壳颜色: 黑色

外壳材质: 塑料

接线图:

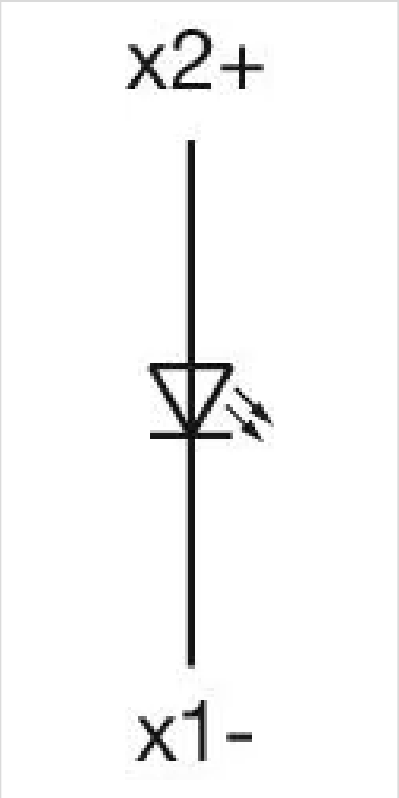

安装开孔:

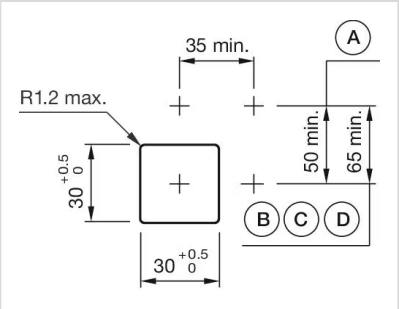

A = 螺钉端子
B = 推入式端子
C = 插入式端子 6.3 mm x 0.8 mm
D = 双插入式端子 6.3 mm x 0.8 mm

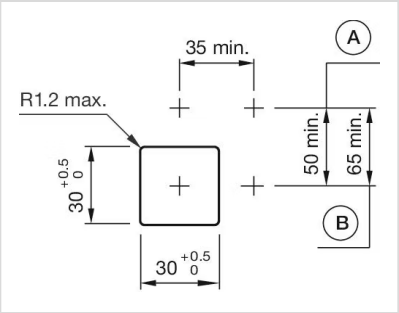

A = 螺钉端子
B = 推入式端子

外形尺寸:

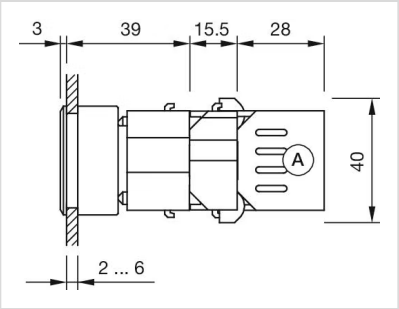

A = 螺钉端子

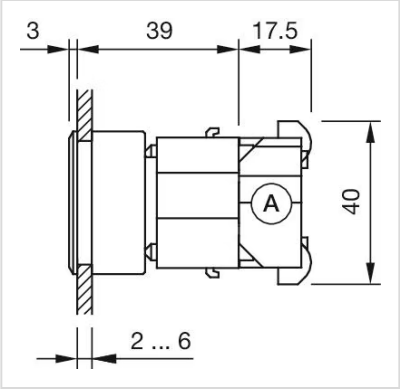

A = 螺钉端子