Your Expert Partner for **Human Machine Interfaces**

灯座

704.950.0

https://www.eao.com/p/704.950.0

您的产品:

704.950.0
灯座

电气特性

标准:	开关遵循“低压开关设备的标准”DIN EN 60947-1/DIN EN 60947-5-1

机械特性

端子:	螺钉端子
旋转位置:	2 位置
拧紧力矩:	螺钉端子0.5 Nm
电线横截面面积:	最大接线截面积 2 x 2.5 mm^2 剥线长度电线 10 mm 最大标准细多股导线截面积 2 x 1.5 mm^2 只能使用带长度为 10 毫米的线端护套的绞合导线。 接线时，一边只能有一个极性.
重量:	0.012 kg

环境条件

IP保护:	IP00
工作温度:	– 40 °C ... + 55 °C
储存温度:	– 40 °C ... + 85 °C
抗冲击能力:	最大 300 m/s^2, 脉宽 11 ms (半正弦曲线 EN/EC 60068-2-27)
耐振动能力:	最大 100 m / s^2，从10赫兹...500赫兹，（正弦波EN IEC 60068-2-6）。
耐候性:	相对湿度，最大95%，不凝结

证书

REACH:	REACH compliant
RoHS:	RoHS compliant

其他

简述: 灯座, 塑料, 螺钉端子

外壳材质: 塑料

提示: 使用灯座时，必须遵守应用指南。

接线图:

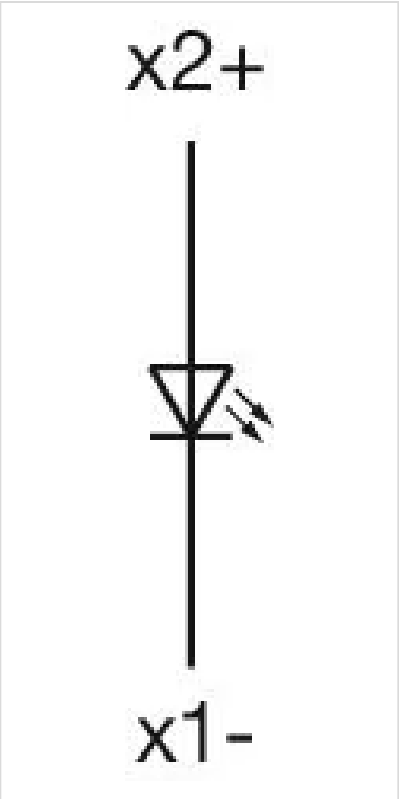

外形尺寸:

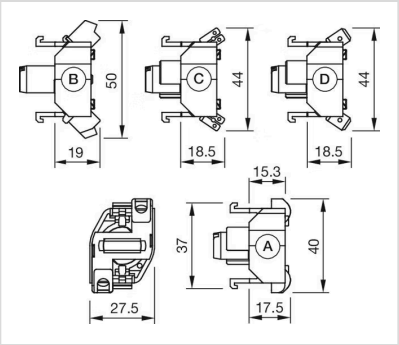

A = 螺钉端子
B = 直插式端子（PIT）
C = 插入式端子 6.3 mm x 0.8 mm
D = 双插入式端子 6.3 mm x 0.8 mm