Your Expert Partner for **Human Machine Interfaces**

操作器

71-
611.0

https://www.eao.com/p/71-611.0

您的产品:

71-611.0
操作器

安装

安装类型:	面板安装

操作

灯罩发光:	发光

电气特性

开关电压和电流:

开关额定 AC cosφ 0.7 … 0.8		
电压	250 VAC	
电流	3 A	
开关额定 DC		
电压	24 VDC	250 VDC
电流	3 A	0.5 A

耐冲击电压: 2500 VAC, 50 Hz, 1 min., 根据 DIN / IEC 60512-2 所有端子和地之间

建议的最小工作参数:

电压	5 VAC/DC
电流	10 mA

开关额定值:

机械特性

开关动作:	自复位
开关系统:	自洁, 双断快动开关系统 每个元件1个常闭1个常开
机械寿命:	2 百万次
操作力:	3 N … 7 N
操作行程:	约 3 mm
拧紧力矩:	固定 最大 0.5 Nm
重量:	0.005 kg

环境条件

IP保护:	正面为IP65
工作温度:	– 25 °C … + 55 °C
储存温度:	– 40 °C … + 85 °C
抗冲击能力:	最大 500 m/s², 脉宽 11 ms, 3轴,根据 (半正弦曲线 EN/EC 60068-2-27)
耐振动能力:	最大 100 m / s²，从10赫兹…500赫兹，（正弦波EN IEC 60068-2-6）。
耐候性:	恒温, 56 d, + 40 °C/93 %相对湿度, 根据 EN IEC 60068-2-78

证书

符合标准:	CE, UKCA, 2011 / 65 / EC (RoHS), 2014 / 35 / EU (LVD)
REACH:	REACH compliant
RoHS:	RoHS compliant

其他

简述:	操作器, 发光, 自复位
外壳颜色:	黑色
外壳材质:	塑料,根据 UL 94 V0
产品属性:	前板安装孔的间距必须与印刷电路板孔φ3.5 mm一致
提示:	前板安装孔的间距必须与印刷电路板孔φ3.5 mm一致

接线图:

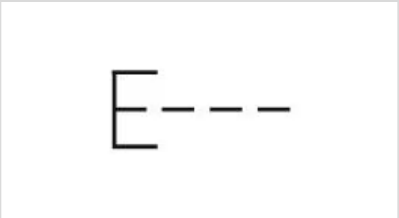

安装开孔:

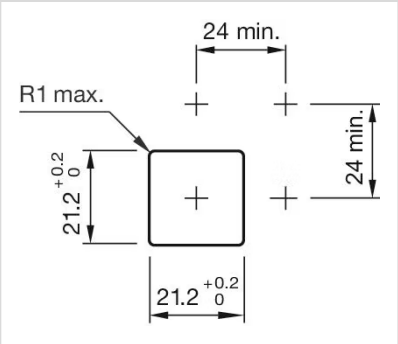
24 min.
R1 max.
24 min.
21.2 +0.2 0
21.2 +0.2 0

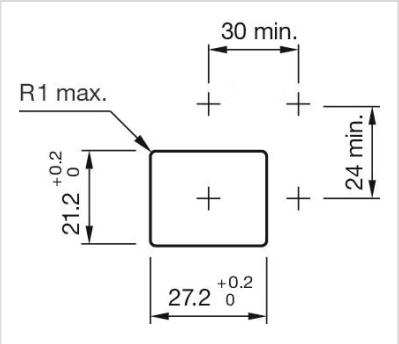
30 min.
R1 max.
24 min.
21.2 +0.2 0
27.2 +0.2 0

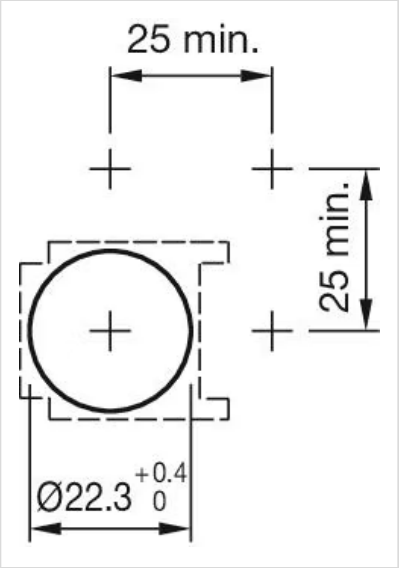
25 min.
25 min.
Ø22.3 +0.4 0

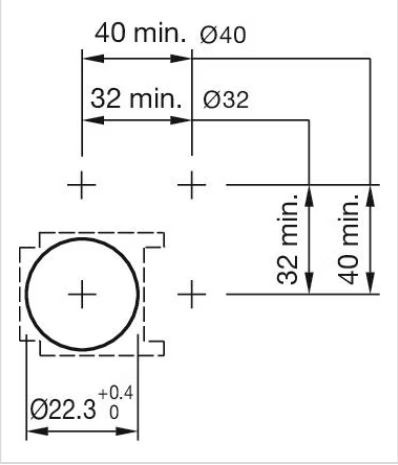
40 min. Ø40
32 min. Ø32
32 min.
40 min.
Ø22.3 +0.4 0

外形尺寸:

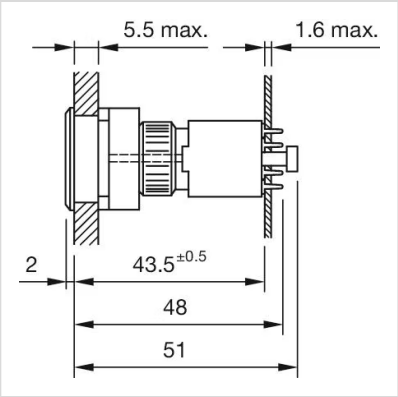
5.5 max.
1.6 max.
2
43.5±0.5
48
51

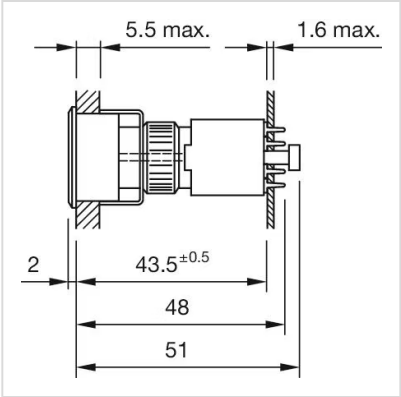
5.5 max.
1.6 max.
2
43.5±0.5
48
51

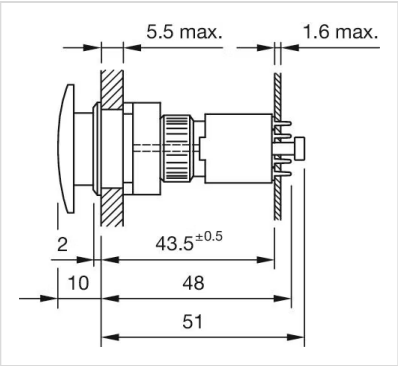
5.5 max.
1.6 max.
2
43.5±0.5
10
48
51