Your Expert Partner for **Human Machine Interfaces**

带灯，带M12连接器，Ø 22 mm，不锈钢316L,线缆200mm，90°

82-665G.2124

https://www.eao.com/p/82-665G.2124

您的产品:

82-665G.2124
带灯，带M12连接器，Ø 22 mm，不锈钢316L,线缆200mm，90°

正面

正面尺寸:	Ø 25 mm
正面形式:	圆形
前挡圈材质:	316L不锈钢
前挡圈形状:	平面的

安装

安装开孔:	Ø 22 mm
安装类型:	面板安装

操作

灯罩颜色:	银色
灯罩材质:	不锈钢316L
灯罩发光:	发光
灯罩形状:	平面的
灯罩透明度:	不透明
颜色:	蓝色
发光形状:	环 (Tritan)

电气特性

开关电压和电流:

根据 UL 508 (银触点)
cosφ 0,75 … 0,8

电压	电流
120 VAC	5 A
240 VAC	3 A
24 VAC	1 A

根据IEC 60947-5-1 (银触点)
负载类别 AC-15

电压	电流
24 VAC	1 A
35 VAC	1 A (M12 版本)
110 VAC	1 A
220 VAC	0.5 A

开关额定 DC 负载类别 DC-13 (银触点)

电压	电流
24 VDC	0.7 A
35 VDC	0.5 A (M12 版本)
110 VDC	0.2 A
220 VDC	0.1 A

工作电压:	24 V DC (LED)
额定工作电压 **Ue:**	250 VAC
额定绝缘电压 **Ui:**	250 V
开关额定值:	35 V AC/DC @ 0,6 A
电气寿命:	50 000 cycles of operation
耐电强度:	1500 VAC, 50 Hz 所有端子与地之间1 min
污染等级:	2,根据 EN IEC 60947-1
热电流 **Ith:**	5 A

机械特性

端子:	线缆 200 mm，90°，连接器M12
开关动作:	自锁
开关系统:	快动开关元件
机械寿命:	500 V AC @ 10 A
操作力:	4 … 7 N
操作行程:	约 3 mm
拧紧力矩:	0.5 … 0.6 Nm
重量:	0.046 kg

环境条件

正面**IP**等级:	IP65，IP67
工作温度:	– 30 °C … + 70 °C
储存温度:	– 40 °C … + 80 °C
抗冲击能力:	最大 500 m / s^2 根据 IEC 60068-2-27
耐振动能力:	10 … 500 Hz, 振幅 1.5 mm p-p 根据 IEC 60068-2-6

耐候性:	湿热, 21 d ，根据 IEC 60512-11

证书

符合标准:	CE, 2011 / 65 / EC (RoHS), 2014 / 35 / EU (LVD)
REACH:	REACH compliant
RoHS:	RoHS compliant

其他

简述:	带灯，带M12连接器，Ø 22 mm，不锈钢316L,线缆200mm，90°, 自锁, 35 V AC/DC @ 0,6 A, 24 V DC (LED), 线缆 200 mm，90°，连接器M12, 圆形, 316L不锈钢, 蓝色, 银色
照明种类:	单LED

接线图:

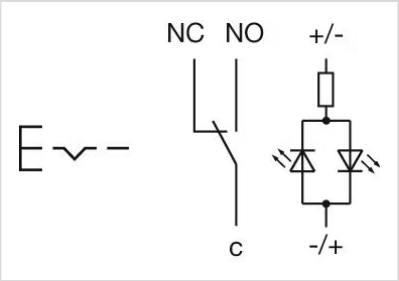

组件布局:

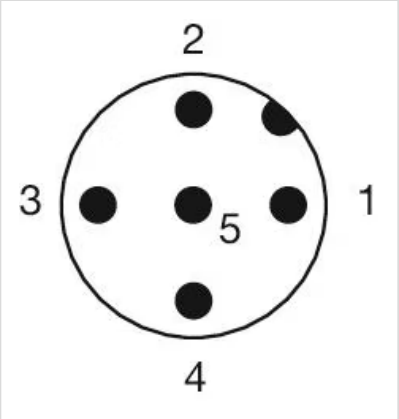

1 = NC
2 = LED+
3 = Common
4 = LED-
5 = NO
A-Coded

安装开孔:

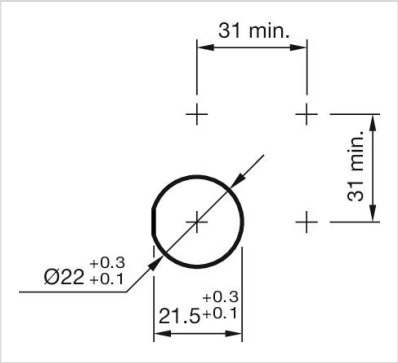
31 min.
31 min.
Ø22 +0.3 +0.1
21.5 +0.3 +0.1

外形尺寸:

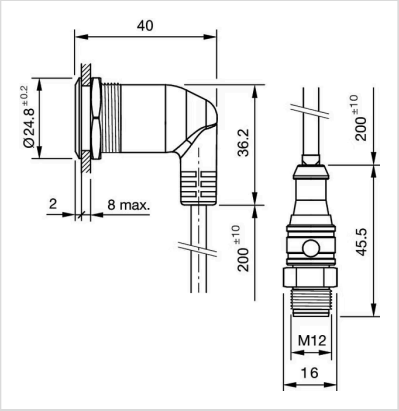
40
Ø24.8 ±0.2
36.2
200 ±10
2
8 max.
200 ±10
45.5
M12
16