Your Expert Partner for **Human Machine Interfaces**

紧急停止开关

84-5341.8D20

https://www.eao.com/p/84-5341.8D20

您的产品:

84-5341.8D20
紧急停止开关

正面

正面尺寸:	Ø 32 mm
正面形式:	圆形

安装

安装开孔:	Ø 22.3 mm
安装类型:	面板安装

操作

灯罩颜色:	红色
灯罩材质:	塑料
灯罩发光:	发光
灯罩形状:	蘑菇头
灯罩透明度:	不透明
灯罩:	圆
开关位置显示环:	绿色
颜色:	红色 / 绿色

电气特性

开关电压和电流:

开关交流额定值 带银触点 (镀金)		
负载类型 AC-15, 根据 EN IEC 60947-5-1		
电压	120 VAC	240 VAC
电流	3 A	1,5 A
开关直流额定 带银触点 (镀金)		
负载类型 DC-13 根据 EN IEC 60947-5-1		
NO 触点	NC 触点	NO/NC 触点
(48 VA)	(60 VA)	
12 VDC/2.0 A	12 VDC/2.5 A	125 VDC/0.22 A
24 VDC/2.0 A	24 VDC/2.5 A	250 VDC/0.11 A
48 VDC/1.0 A	48 VDC/1.25 A	
60 VDC/0.8 A	60 VDC/1.0 A	

触点: 2 NC

工作电压: 2.2 - 2.6 V DC (LED)

工作电流: 30 mA

额定工作电压 Ue: 250 VAC/DC 根据 EN IEC 60947-1

额定耐冲击电压: 4 kV, 根据 EN IEC 60947-1

额定绝缘电压 Ui: 250 V 根据 EN / IEC 60947-1

额定电流短路: 1 000 A, 短路设备类型6 A gG (EN 60947-5-1)

建议的最小工作参数:

银触点（镀金）	
电压	1 VAC/DC
电流	1 mA

开关额定值: 250 V AC @ 1,5 A

电气寿命: 50 000 cycles of operation

耐电强度: 500 VAC, 50 Hz, 1 min, (DIN IEC 60512-2)

过电压类别: III, 根据 EN / IEC 60947-1

污染等级: 3,根据 EN IEC 60947-1

防护等级: II, 根据 EN / IEC 60947-5

标准: 根据 EN 60947-5-1, EN 60947-5-5, DIN EN ISO 13850, EN IEC 60204

热电流 Ith: 5 A

机械特性

端子: 插入式端子, 2.8 x 0.5 mm

触点材质: 金

开关动作: 自锁

开关系统: 慢动开关元件

释放方式: 旋转解锁

机械寿命: 250 000 次

操作力: 20 N ±4 N

操作行程:	约 4 mm
拧紧力矩:	固定0.8 Nm
重量:	0.028 kg

环境条件

正面**IP**等级:	IP65, IP66, IP67，符合DIN EN 60529标准
IK保护:	符合IEC 62262的IK07标准
工作温度:	– 25 °C ... + 70 °C
储存温度:	– 25 °C ... + 85 °C
抗冲击能力:	最大 150 m / s^2, 脉宽 11 ms, 3轴 (半正弦曲 EN IEC 60068-2-27)
耐振动能力:	最大 50 m / s^2 ， 10 Hz ... 500 Hz, 10 次, 3轴 (正弦曲线 EN IEC 60068-2-6)
耐候性:	湿热循环, 96 h, + 25 °C/97 %, + 55 °C/93 % 相对湿度, 根据 EN IEC 60068-2-30 恒温, 56 d, + 40 °C/93 %相对湿度, 根据 EN IEC 60068-2-78 盐雾:96小时，+35°C的氯化钠溶液，根据EN IEC 60068-2-11 干热:96小时，+70°C，根据EN IEC 60068-2-2 低温:96小时，-40°C(根据EN IEC 60068-2-1)

证书

标准认证:	CCC, UL
符合标准:	CE, UKCA, 2006 / 42 / EC (MD), 2011 / 65 / EC (RoHS)
REACH:	REACH compliant
RoHS:	RoHS compliant

其他

简述:	紧急停止开关, Ø 22.3 mm, Ø 32 mm, 蘑菇头, 发光, 红色, 塑料, 不透明, 圆形, 2 NC, 自锁, 插入式端子, 2.8 x 0.5 mm, IP65, IP66, IP67，符合DIN EN 60529标准, 旋转解锁, 红色 / 绿色
材质:	塑料, 符合 UL 94 V0
外壳颜色:	黄色
外壳材质:	塑料,根据 UL 94 V0
产品属性:	顺时针旋转解锁，位置指示环为绿色
提示:	不带内置串联电阻,LED的工作電壓2.2 VDC（紅色），2.6 VDC（綠色）
描述组件:	双断开关系统可用于以下开关功能： 1 常闭, 2 常闭, 1 常闭+1常开 根据EN 60947-5-5，常闭触点已强制打开,材料外壳执行器。符合UL94 V0标准的塑料,材料透镜。符合UL94 V2标准的塑料
接线图:	

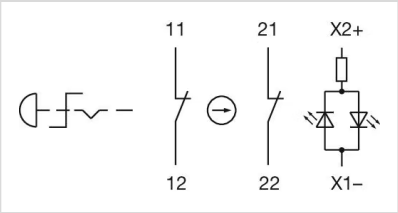

组件布局:

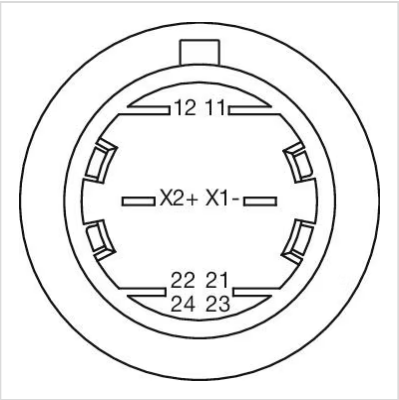

安装开孔:

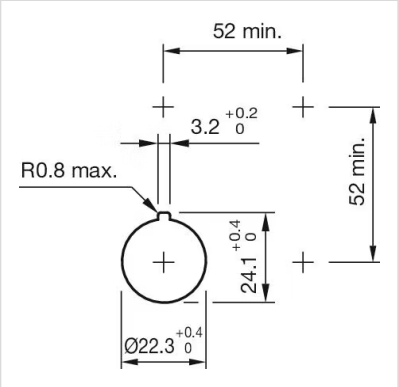
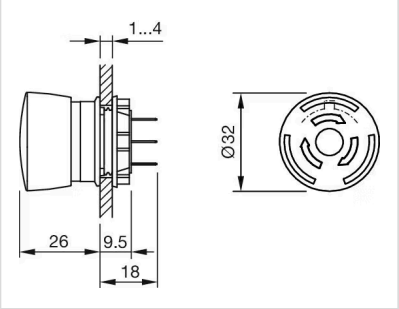
外形尺寸: