Your Expert Partner for **Human Machine Interfaces**

操作器

92-
143.500

https://www.eao.com/p/92-143.500

您的产品:

92-143.500
操作器

正面

正面尺寸:	18,8 mm x 18,8 mm
正面形式:	方形
前挡圈颜色:	黑色
前挡圈材质:	塑料

安装

设计:	PCB
安装类型:	面板安装

操作

灯罩颜色:	绿色
灯罩材质:	塑料
灯罩发光:	发光
灯罩形状:	平面的
灯罩透明度:	透明的

电气特性

开关额定值:	

机械特性

拧紧力矩:	固定 最大 0.5 Nm, 固定螺钉 0.4 Nm 推荐
重量:	0.003 kg

环境条件

正面**IP**等级:	IP67
IP保护:	正面为IP67
工作温度:	– 25 °C … + 70 °C
储存温度:	– 40 °C … + 80 °C

证书

标准认证:	CQC
符合标准:	CE, UKCA, 2011 / 65 / EC (RoHS), 2014 / 35 / EU (LVD)
REACH:	REACH compliant
RoHS:	RoHS compliant

其他

简述:	操作器, 18,8 mm x 18,8 mm, 平面的, 发光, 绿色, 塑料, 透明的, 方形, 黑色, 塑料, IP67
尺寸:	18.8 mm x 18.8 mm
外壳颜色:	黑色
外壳材质:	塑料
接线图:	

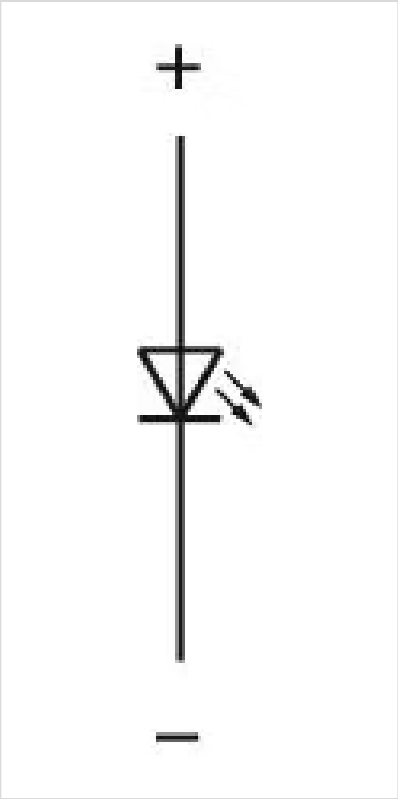
+
−

安装开孔:

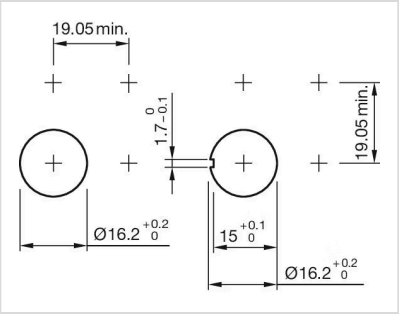
19.05 min.
1.7 −0.1 0
19.05 min.
Ø16.2 +0.2 0
15 +0.1 0
Ø16.2 +0.2 0

外形尺寸:

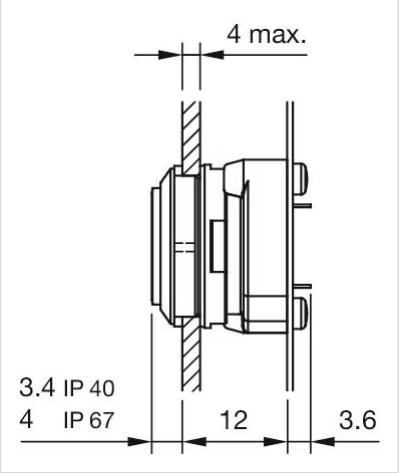
4 max.
3.4 IP 40
4 IP 67
12
3.6