Your Expert Partner for **Human Machine Interfaces**

开关元件

96-323.837

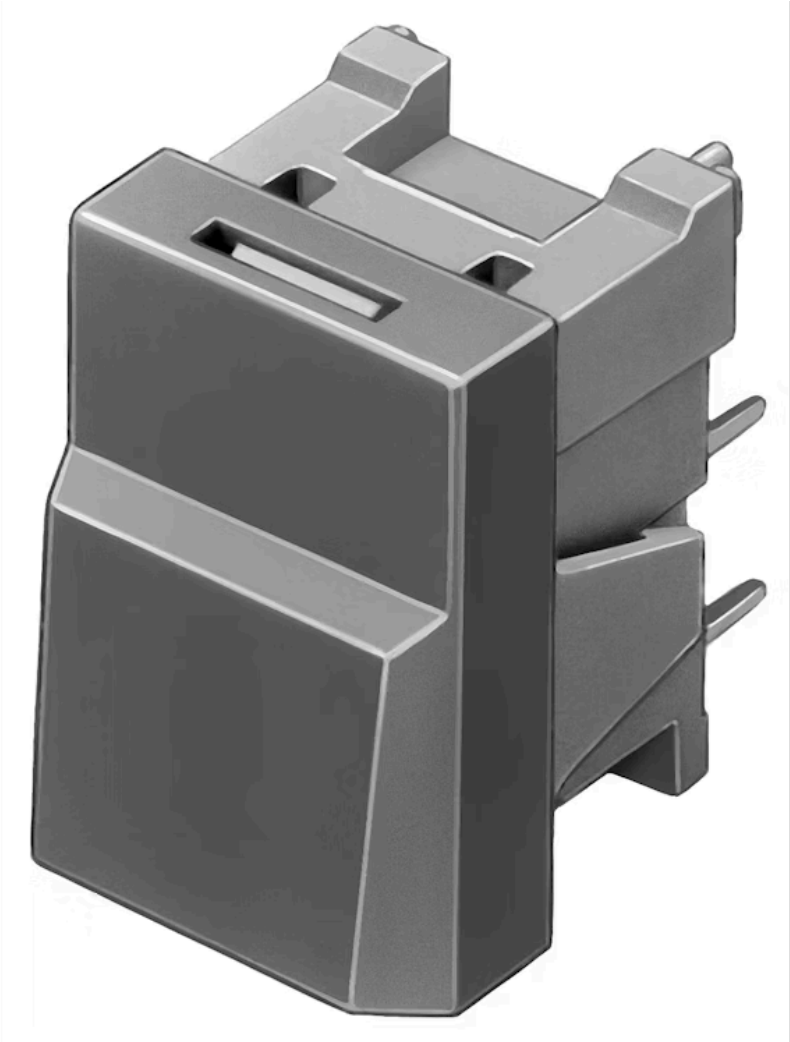

https://www.eao.com/p/96-323.837

您的产品:

96-323.837
开关元件

电气特性

触点:	1 FS
触点电阻:	初始状态 ≤100 mΩ,根据 IEC 60512-2-2b
开关额定值:	42 V DC @ 0,1 A
电气寿命:	根据IEC 61058-1，在30直流电压、100毫安的情况下，≥5 x 100 000次的操作周期
耐电强度:	500 VAC, 50 Hz, 1 min., 根据 IEC 60512-2 -11所有端子和地之间
热电流 **Ith:**	100 mA

机械特性

端子:	PCB端子
触点材质:	金
开关系统:	快动开关元件
开关系统:	单断式、自清洁、快动式开关元件，操作时有触感。
机械寿命:	≥5 百万次, 根据IEC 60512-5-9a标准
操作力:	1.4 N ±0.3 N
操作行程:	引线距离 1.0 mm ±0.3 mm, 总距离 1.7 mm ±0.5 mm
重量:	0.002 kg

环境条件

正面**IP**等级:	IP67，符合IEC 60529标准
工作温度:	– 25 °C … + 85 °C
储存温度:	– 40 °C … + 85 °C
抗冲击能力:	≥30 g ，11 ms, 根据 IEC 60512-4-3 (单次冲击，半正弦曲线)
耐振动能力:	

10 g ，10 Hz … 2000 Hz, 振幅 0.75 mm (正弦曲线), 根据 DIN EN 60512-4-4

证书

REACH: REACH compliant

RoHS: RoHS compliant

其他

简述: 开关元件, 快动开关元件, 42 V DC @ 0,1 A, 金, 1 FS, PCB端子

外壳材质: 塑料

接线图:

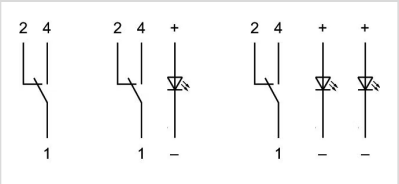

组件布局:

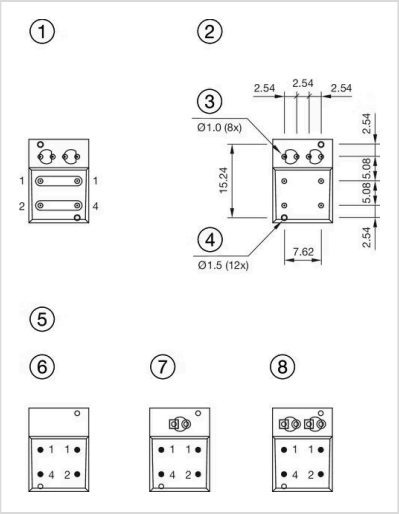

A = 端子(后侧)
B = 钻孔方案（部件侧）
C = LED + 触点
D = 非金属定心销
E =占用计划（部件侧）
F = 无 LED

安装开孔:

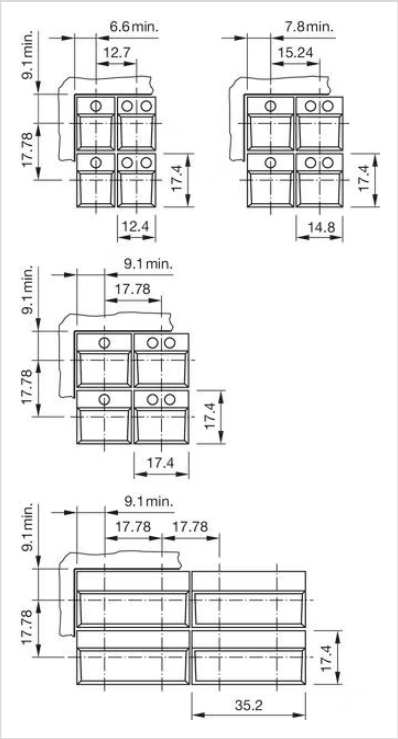
6.6 min.
12.7
9.1 min.
17.78
17.4
12.4
7.8 min.
15.24
14.8
9.1 min.
17.78
17.78
17.4
17.4
9.1 min.
17.78
17.78
9.1 min.
17.78
17.78
17.4
35.2

外形尺寸:

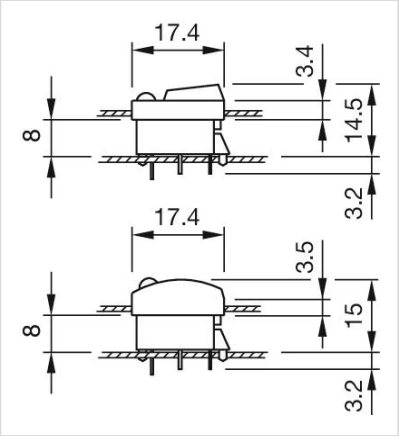
17.4
3.4
14.5
8
3.2
17.4
3.5
15
8
3.2