Your Expert Partner for **Human Machine Interfaces**

按钮

K14-
131.111120

https://www.eao.com/component/K14-131.111120/...

您的产品:

K14-131.111120
按钮

正面

正面尺寸:	Ø 29 mm
正面形式:	圆形

安装

安装开孔:	Ø 22.3 mm
安装类型:	面板安装

操作

灯罩颜色:	黑色
灯罩材质:	铝
灯罩发光:	不发光的
灯罩形状:	平面的
灯罩透明度:	不透明

电气特性

开关电压和电流:	250 VAC, 5 A (阻性) 250 VAC, 3 A (焊接端子) 250 VAC, 2 A （感性, cos(phi) = 0.7） 220 VDC, 0.1 A （感性, L:R = 30 ms) 110 VDC, 0.2 A （感性,L:R = 30 ms) 60 VDC, 0.7 A（感性, L:R = 30 ms) 24 VDC, 2 A（感性, L:R = 30 ms)
触点:	1 NC / 1 NO
额定工作电压 **Ue:**	250 VAC/DC 根据 EN IEC 61058-1
开关额定值:	250 V AC @ 3 A
电气寿命:	50 000 cycles of operation

耐电强度:	3000 VAC, 50 Hz, 所有端子与地之间1 min, 根据 EN/IEC 61058-1
标准:	根据 EN / IEC 61058-1
热电流 Ith:	3 A

机械特性

端子:	插入式端子, 2.8 x 0.5 mm
触点材质:	镀金
开关动作:	自复位
开关系统:	快动开关元件
开关系统:	自清洁，双断点速动开关系统（触点开口宽度2 mm x 1.5 mm).
机械寿命:	2 百万次
操作力:	3 N … 6 N
操作行程:	3 mm
拧紧力矩:	固定 最大 0.25 Nm
电线横截面面积:	最大电线横截面 2根1毫米的电线 最大细多股导线线径2 × 0.75 mm^2 或 1 x 1.0 mm^2
重量:	0.019 kg

环境条件

正面IP等级:	IP67，符合DIN EN 60529标准
工作温度:	– 25 °C … + 55 °C
储存温度:	– 40 °C … + 85 °C
抗冲击能力:	最大 150 m / s^2, 脉宽 11 ms, 3轴 (半正弦曲 EN IEC 60068-2-27)
耐振动能力:	最大 100 m / s^2，从10赫兹…500赫兹，（正弦波EN IEC 60068-2-6）。
耐候性:	标准条件,根据 DIN EN 60068-2-78 标准循环，按照DIN IEC 60068-2-30的规定

证书

标准认证:	CB (IEC 61058-1), CQC, CSA, DNV, EAC, ENEC (EN 61058-1), UL, VDE
符合标准:	CE, UKCA, 2011 / 65 / EC (RoHS), 2014 / 35 / EU (LVD)
REACH:	REACH compliant
RoHS:	RoHS compliant

其他

简述:	按钮, 自复位, 250 V AC @ 3 A, 1 NC / 1 NO, 插入式端子, 2.8 x 0.5 mm, 圆形, 黑色
外壳颜色:	黑色
外壳材质:	塑料

接线图:

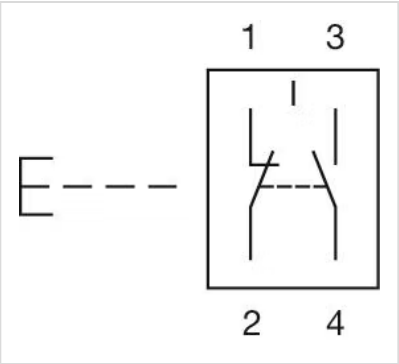

安装开孔:

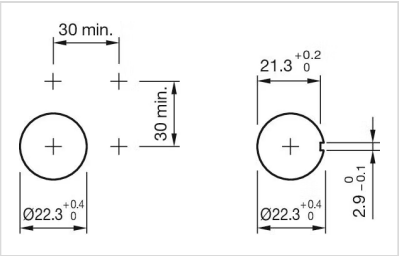
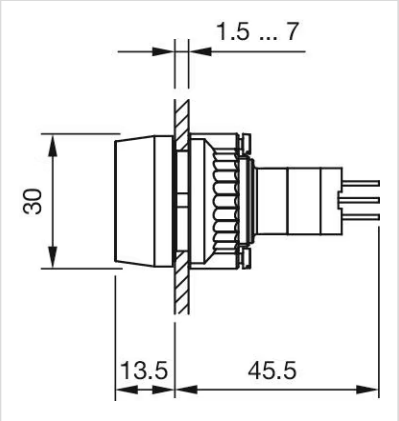
外形尺寸: