Your Expert Partner for **Human Machine Interfaces**

2位置钥匙开关

K14-136.22200

https://www.eao.com/p/K14-136.22200

您的产品:

K14-136.22200
2位置钥匙开关

正面

正面尺寸:	Ø 35 mm
前挡圈颜色:	铝原色
前挡圈材质:	铝

安装

安装开孔:	Ø 30.5 mm
安装类型:	面板安装

电气特性

开关电压和电流:	250 VAC, 5 A (阻性) 250 VAC, 3 A (焊接端子) 250 VAC, 2 A （感性, cos(phi) = 0.7） 220 VDC, 0.1 A （感性, L:R = 30 ms) 110 VDC, 0.2 A （感性,L:R = 30 ms) 60 VDC, 0.7 A（感性, L:R = 30 ms) 24 VDC, 2 A（感性, L:R = 30 ms)
触点:	2 NC / 2 NO
额定工作电压 **Ue:**	250 VAC/DC 根据 EN IEC 61058-1
开关额定值:	250 V AC @ 3 A
电气寿命:	50 000 cycles of operation
耐电强度:	3000 VAC, 50 Hz, 所有端子与地之间1 min, 根据 EN/IEC 61058-1
静电放电（**ESD**）:	15 kV
防护等级:	II
标准:	根据 EN / IEC 61058-1
热电流 **Ith:**	3 A

机械特性

端子:	焊接端子
触点材质:	镀金
开关动作:	复位（a） - 自锁（a）
开关系统:	快动开关元件
旋转位置:	2 位置
开关角度:	90° 右
机械寿命:	1 百万次
操作力:	5 N … 8 N
操作行程:	约 90°
拧紧力矩:	固定 最大 0.25 Nm
电线横截面面积:	最大电缆直径2 × 1.2 mm 最大细多股导线线径1 x 1 mm^2
重量:	0.044 kg

环境条件

正面**IP**等级:	IP65，符合DIN EN 60529标准
工作温度:	– 25 °C … + 55 °C
储存温度:	– 40 °C … + 85 °C
抗冲击能力:	最大 150 m / s^2, 脉宽 11 ms, 3轴 (半正弦曲 EN IEC 60068-2-27)
耐振动能力:	最大 100 m / s^2，从10赫兹…500赫兹，（正弦波EN IEC 60068-2-6）。
耐候性:	标准条件,根据 DIN EN 60068-2-78 标准循环，按照DIN IEC 60068-2-30的规定

证书

标准认证:	CB (IEC 61058-1), CQC, CSA, DNV, EAC, ENEC (EN 61058-1), UL, VDE
符合标准:	CE, UKCA, 2011 / 65 / EC (RoHS), 2014 / 35 / EU (LVD)
REACH:	REACH compliant
RoHS:	RoHS compliant

其他

简述:	2位置钥匙开关, 复位（a） - 自锁（a）, 250 V AC @ 3 A, 2 NC / 2 NO, 焊接端子, 铝

外壳材质: 塑料

提示: 锁编号1001，锁类型KABA

最大开关单元的数量: 1

切换位置:

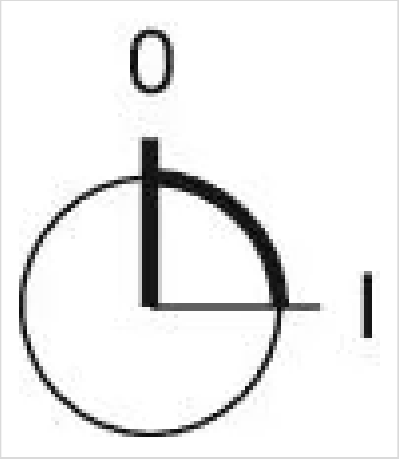

接线图:

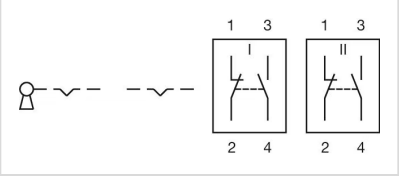

安装开孔:

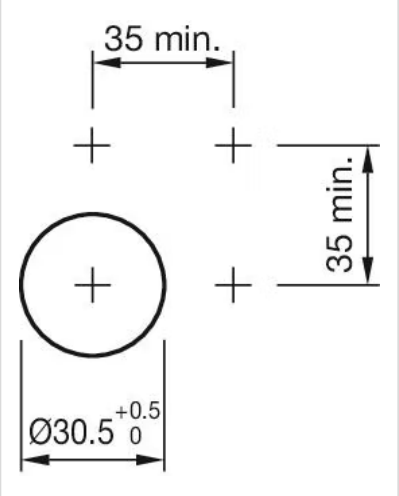

外形尺寸:

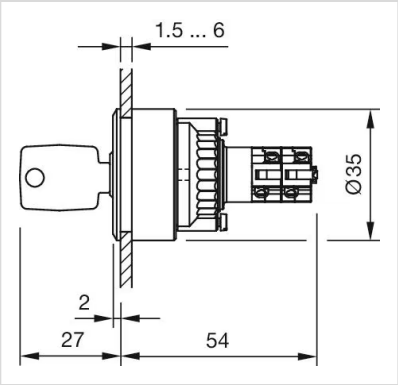
1.5 ... 6
Ø35
2
27
54